CY-BW 波纹管称重模块

特点：

- 采用不锈钢焊接密封传感器，防护等级 IP68 可
- 在各种恶劣环境下使用
- 球形连接件，始终保持模块的垂直称重状态
- 支撑螺栓，防止设备倾覆
- 安装简单、快速
- 维护方便，节约停机维护时间
- 适用于化工、医药、食品等行业的中小称重反应
- 釜的配料过程控制

技术参数 Specification：

额定载荷 Rated Load	5-500kg
综合精度 Comprehensive Precision	±0.05%F.S（线性+滞后性+重复性）
额定输出 Rated Output	2.000mV/V±0.001mV/V
蠕变 Creep after 30minutes	±0.05%F.S
零点平衡 Zero Balance	±1%F.S
零点温度影响 Temperature Effect on Zero	±0.05%F.S/10℃
输出温度影响 Temperature Effect on Output	±0.05%F.S/10℃
工作温度范围 Operating Temperature Range	（-20～60）℃
输入阻抗 Input Impedance	380±10Ω
输出阻抗 Output Impedance	350±3Ω
绝缘电阻 Insulation Impedance	〉5000MΩ
安全载荷 Safe Overload	150%
材质 Construchion	合金钢 Alloy Steel（不锈钢可选择）
推荐激励电压 Rated Excitation	10V DC　　变送器电压：24V DC ,12V DC

外型尺寸：

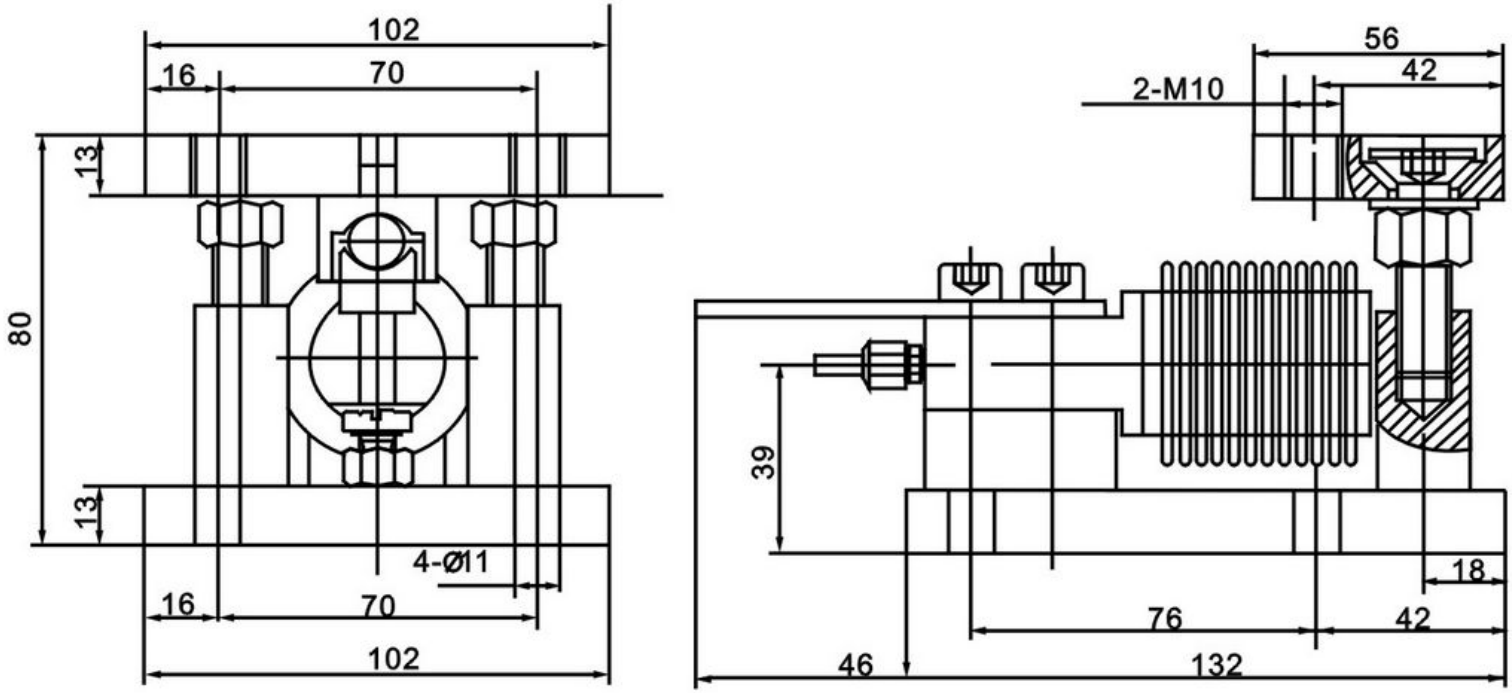

安装方式如下：

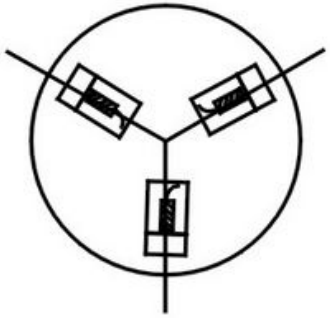

径向安装Radial installation

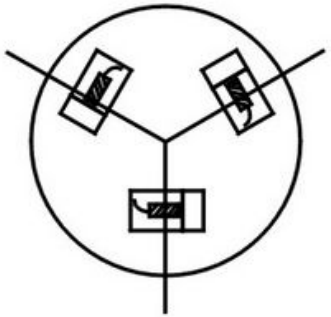

切向安装 Cutting installation

矩形安装 Rectangle installation

注：本页中所列尺寸为参考尺寸，　　详细请按订货时的具体尺寸为准。