五参数气象仪

型号：JZ-CQ5

概述：

超声波风速计的应用便利、精确，在很多领域都能灵活运用，广泛应用于城市环境监测、风力发电、气象监测、桥梁隧道、航海船舶、航空机场、各类风扇制造业、需要抽风排气系统的行业等。超声波风速风向仪的工作原理是利用超声波时差法来实现风速的测量。由于它很好地克服了机械式风速风向仪固有的缺陷，因而能全天候地、长久地正常工作，越来越广泛地得到使用．它将是机械式风速仪的强有力替代品。

技术指标：

1、温度：测量范围（-40～+60℃），测量精度：±0.2℃；

2、湿度：测量范围0-100%RH，测量精：±3%RH；

3、气压：测量范围600-1100hPa（或适用于当地气压条件），测量精度±1 hPa；

4、风向：测量范围0-360°，分辨率:0.01°测量精度±3°；

5、风速：测量范围0-50m/s，分辨率：0.01m/s测量精度±0.3m/s；）

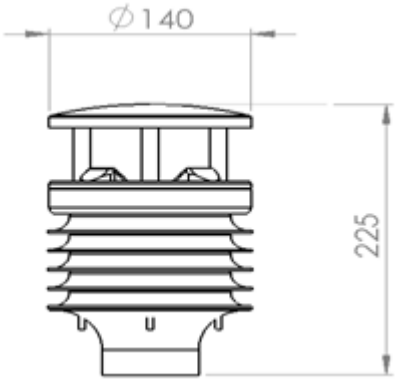

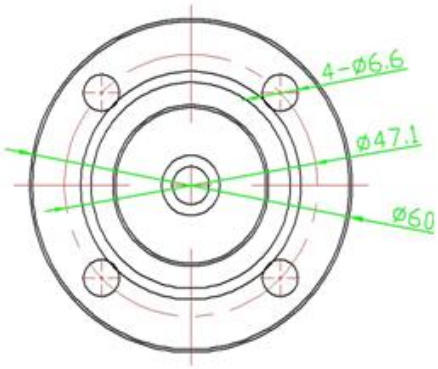

超声波传感器尺寸图

联系方式：15201506284　　010-60606587
邮箱：1664483559@qq.com
官网：www.jzyq18.com